ネジックレール

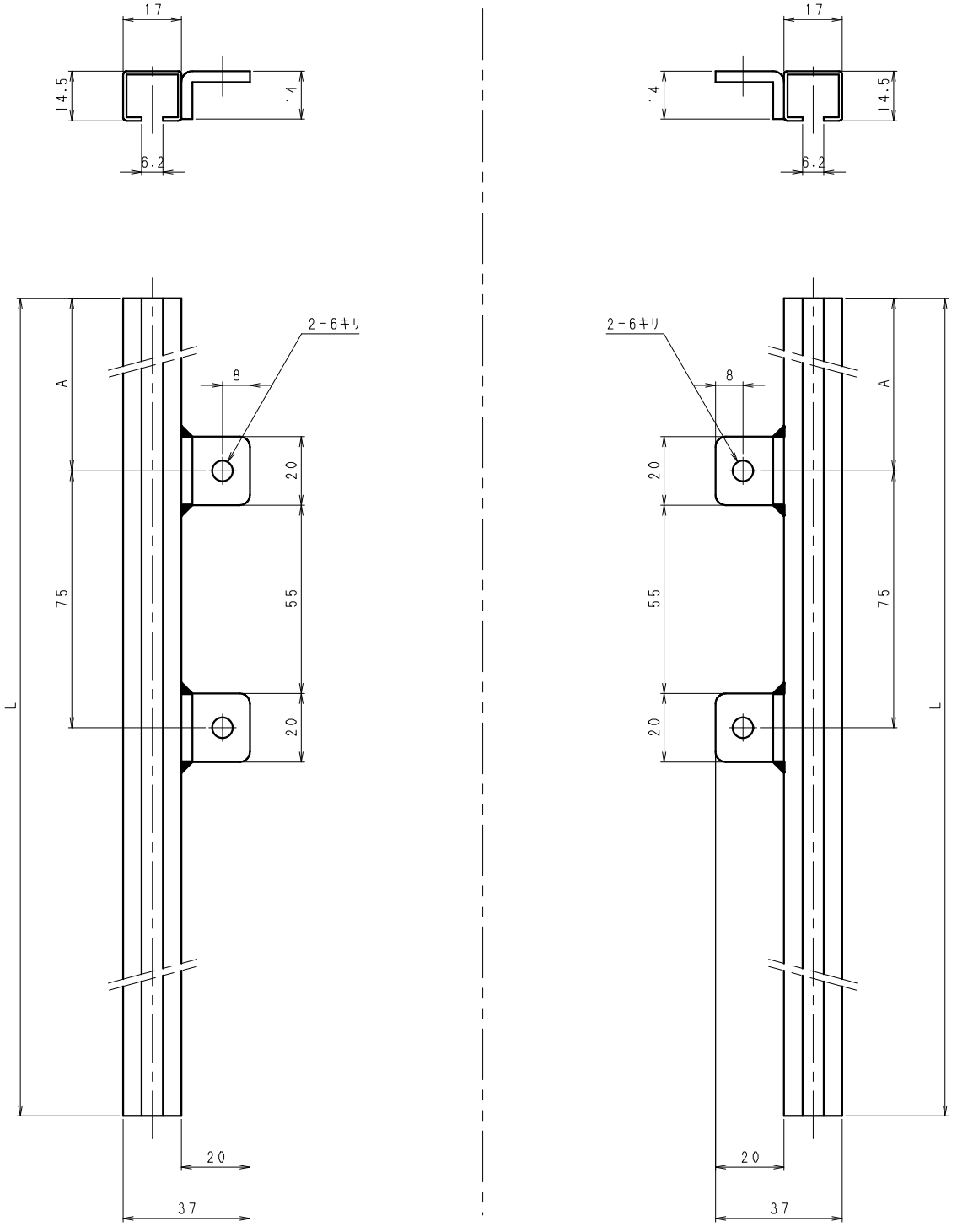

1-15-49-2L-

1-15-49-2R-