ネジックレール

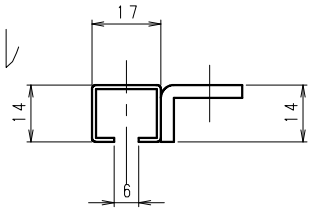

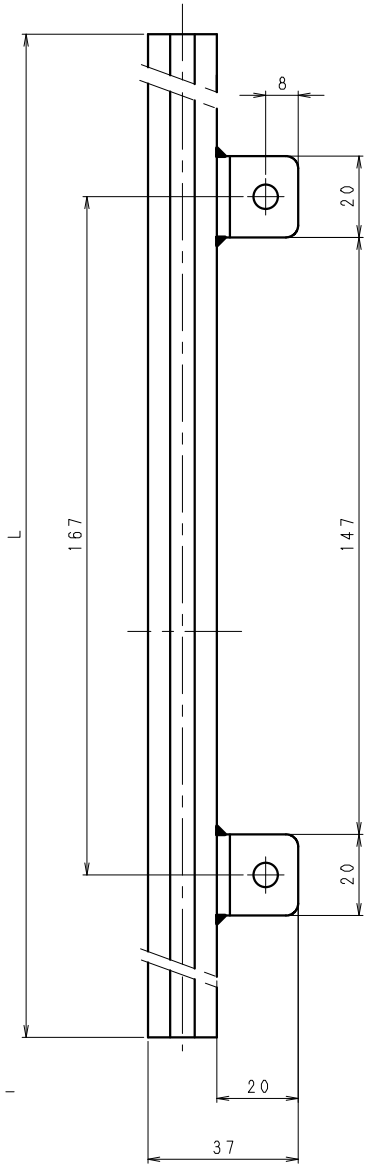

1-15-34-2-

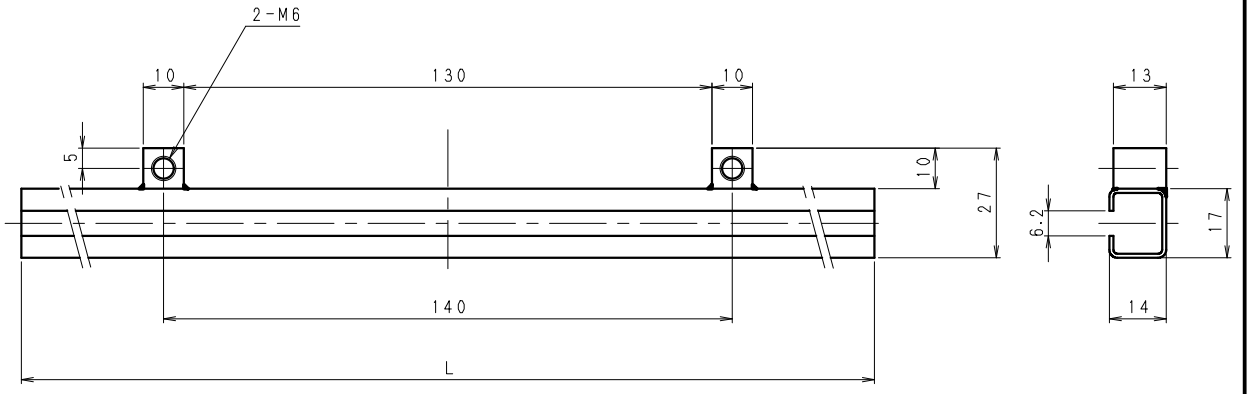

1-15-34-3A-